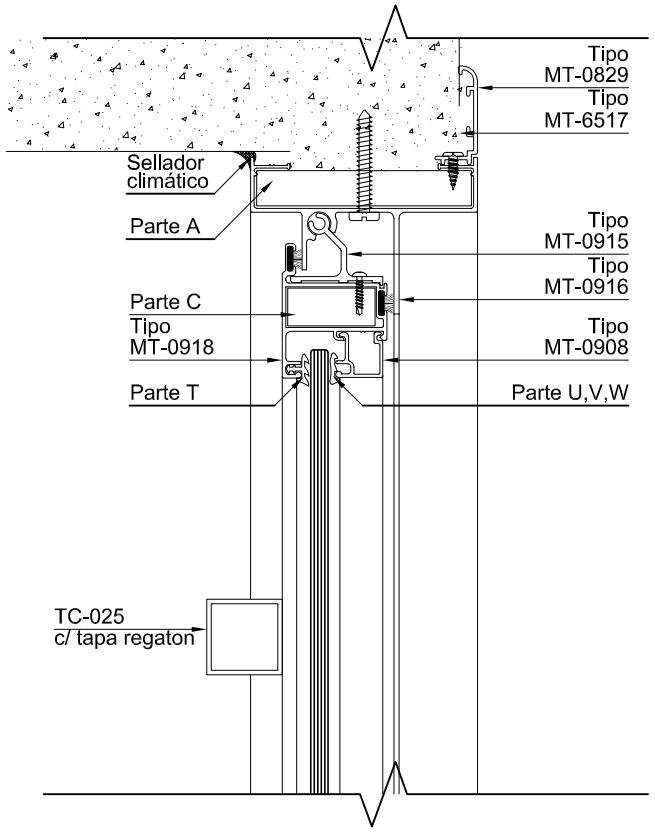

CORTE 1-1 - Esc.: 1:2.5

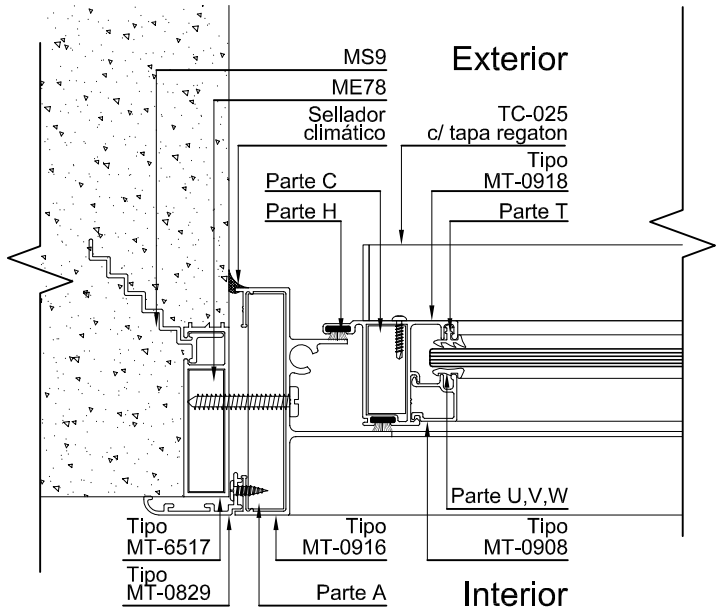

CORTE 3-3 - Esc.: 1:2.5

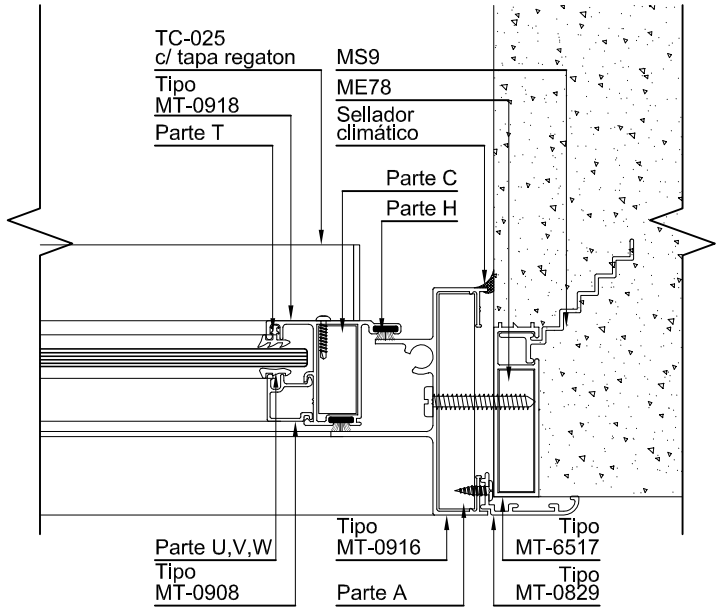

CORTE 4-4 - Esc.: 1:2.5

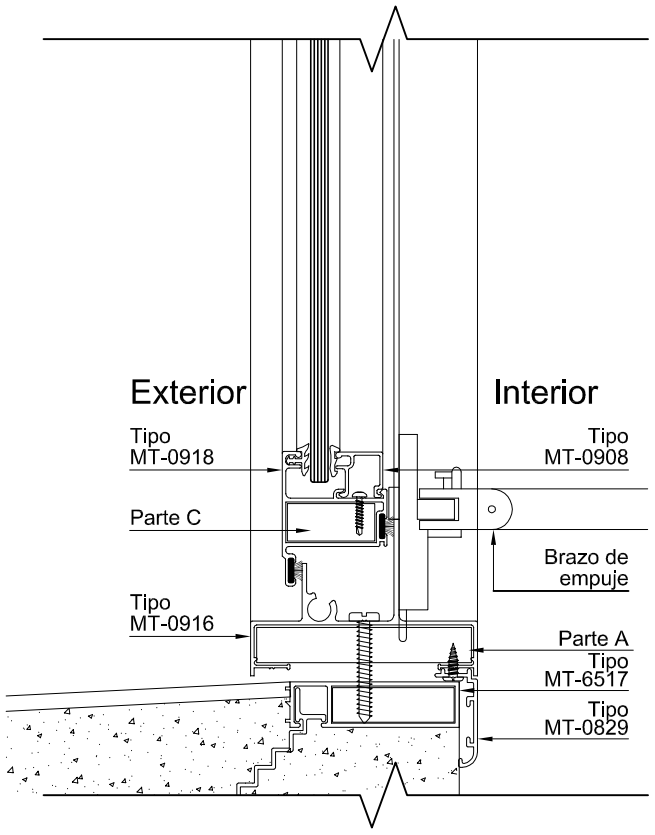

CORTE 2-2 - Esc.: 1:2.5

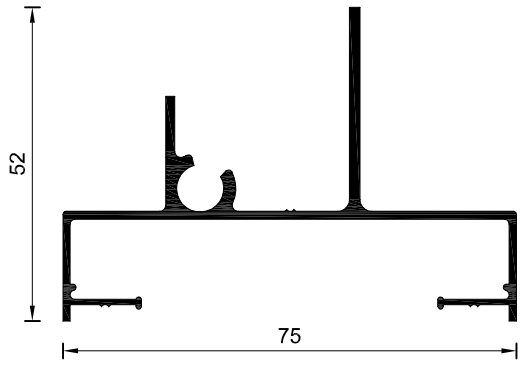

Tipo MT-0916
Marco ventana proyectante o banderola
Peso estimado: 0.716 Kg/m
Largo STD: 6150 mm

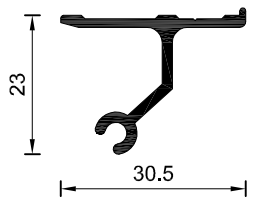

Tipo MT-0915
Bisagra vent. proyectante o banderola
Peso estimado: 0.281 Kg/m
Largo STD: 6030 mm

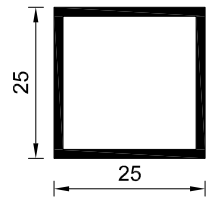

TC-025
Tipo cuadrado
Peso estimado: 0.381 Kg/m

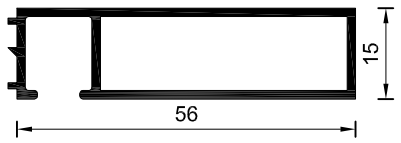

Tipo MT-6517
Premarco
Peso estimado: 0.532 Kg/m
Largo STD: 6200mm

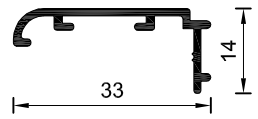

Tipo MT-0829
Contramarco
Peso estimado: 0.197 Kg/m
Largo STD: 6030 mm

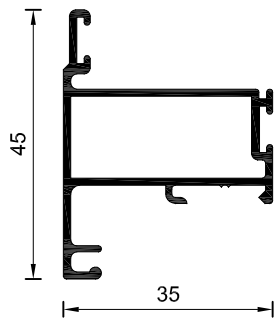

Tipo MT-0918
Hoja superior ventana proyectante
Peso estimado: 0.513 Kg/m
Largo STD: 6030 mm

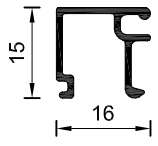

Tipo MT-0908
Contravidrio universal
Peso estimado: 0.151 Kg/m
Largo STD: 6030 mm

PERFILES, HERRAJES Y ACCESORIOS - Esc.: 1:1.25

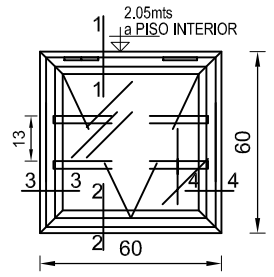

VISTA INTERIOR - Esc.: 1:20

Arq. SERGIO S. SVIBEL
GERENTE A/C
PLANEAMIENTO Y PROYECTO
INSTITUTO DE VIVIENDA DE CTES.

MATERIAL	ALUMINIO PINTADO BLANCO
FORMA DE ABRIR	TIPO VENTILUZ
PREMARCO	Perfil tipo MT-6517 (0.532 KG/M).
MARCO	Perfil tipo MT-0916 (0.716KG/M).
HOJA	Perfil tipo MT-0918 (0.513 KG/M).
CONTRA-VIDRIO	Perfil Tipo MT-0908 (0.151KG/M).
BISAGRA	Perfil tipo MT-0915 (0.281 KG/M)

CONTRAMARCO	Perfil Tipo MT-0829 (0.197 KG/M).
REJAS	En paños vidriados: tres (3) tubos cuadrados aluminio tc-025 (0.381 kg/m) c/ tapa regaton
VIDRIO	Planos transp. - espesor : 3 mm.
HERRAJES Y ACCESORIOS	Accionamiento: Brazo de empuje Burletes: Cuña extra grande Felpas: Parte "H"
CANTIDAD	DOS (2)

1/TODAS LAS MEDIDAS, COTAS, NIVELES Y CANTIDADES DEBERAN SER VERIFICADAS Y CONTROLADAS EN OBRA POR EL CONTRATISTA. 2/LOS PRESENTES PLANOS Y/O DETALLES SE COMPLEMENTAN CON LAS ESPECIFICACIONES TECNICAS PARTICULARES Y GENERALES, DETALLES TECNICOS TIPO Y TODA OTRA DOCUMENTACION QUE COMPONE EL SIGUIENTE LEGAJO. 3/EL CONTRATISTA DEBERA TENER EN CUENTA CUALQUIER TRABAJOO DETALLE QUE SE HAYA OMITIDO EN LOS PLANOS Y/O EN ELE RESTO DE LA DOCUMENTACIÓN LICITARIA YA QUE LAS INSTALACIONES DEBERAN QUEDAR EN PERFECTO ESTADO DE FUNCIONAMIENTO. A TAL EFECTO ES CONVENIENTE QUE EL CONTRATISTA VERIFIQUE EN OBRA LOS TRABAJOS A EJECUTAR A FIN DE EVALUARLOS Y COTIZARLOS CORRECTAMENTE. ESTAS NOTAS SON VALIDAS PARA LA TOTALIDAD DEL LEGAJO.

INSTITUTO DE VIVIENDA DE CORRIENTES	Obra: PROTOTIPO INVICO UNIVERSAL II			Plano: CARPINTERIA DETALLE V4		25
GERENCIA DE PLANEAMIENTO Y PROYECTOS						
DEPARTAMENTO DE PROYECTO	Fecha:	Proyecto: ARQ. LUIS BEJARANO	Dibujo: ARQ. AGUSTÍN ORUÉ	Revisión: ARQ. LUIS BEJARANO	Escala: 1:1,25 - 1:2,5 - 1:20	